5. ОБЩИЙ ВИД ФРЕЗЫ КС-132-08 (ИСПОЛНЕНИЕ ПРАВОЕ)

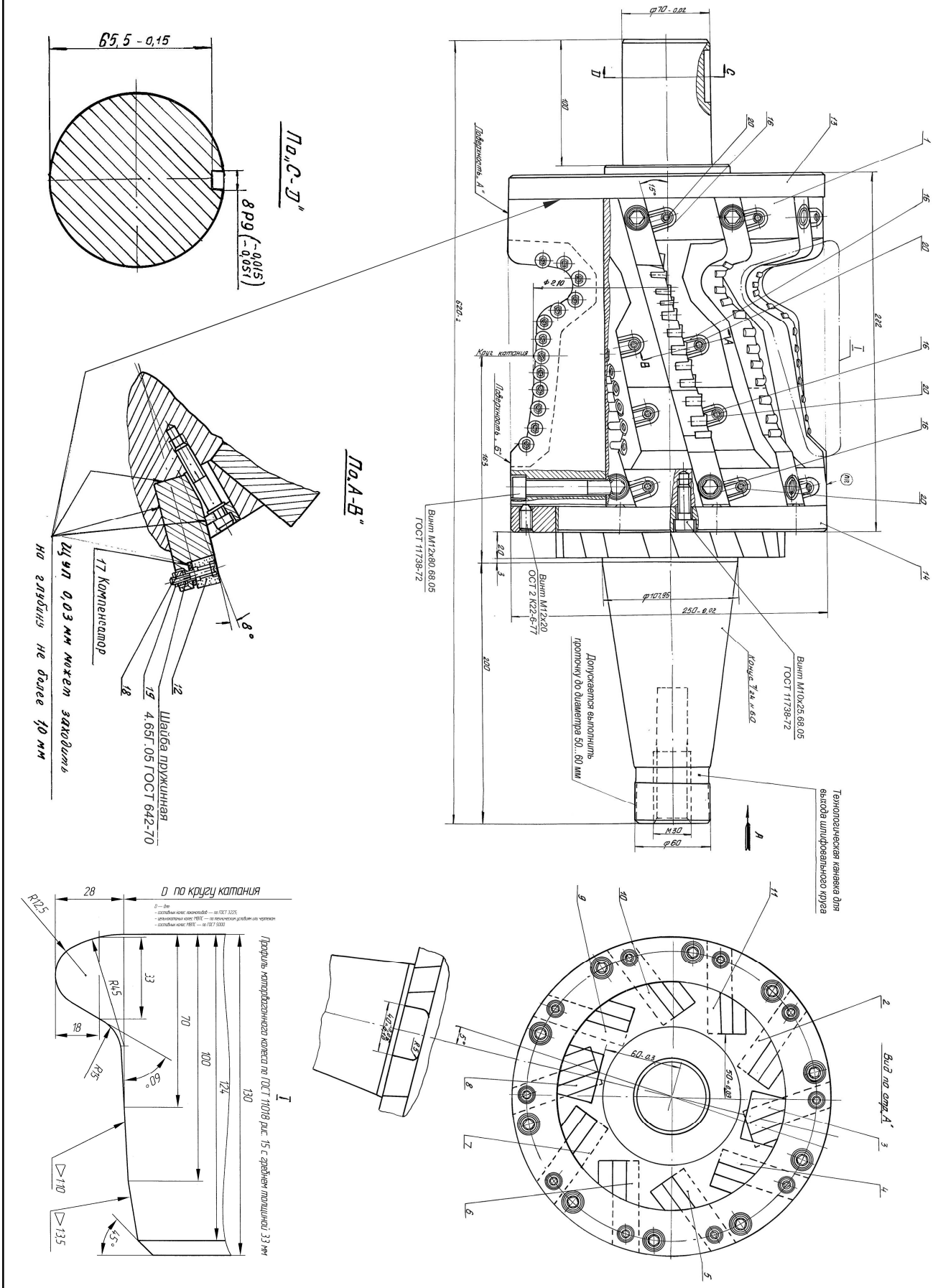

Изм.	Лист	№ докум.	Подп	Дата	КС-132, КС-133 000.000 П	Лист 5